EV 37 001-25 Abzieher für Kurbelwellenlager

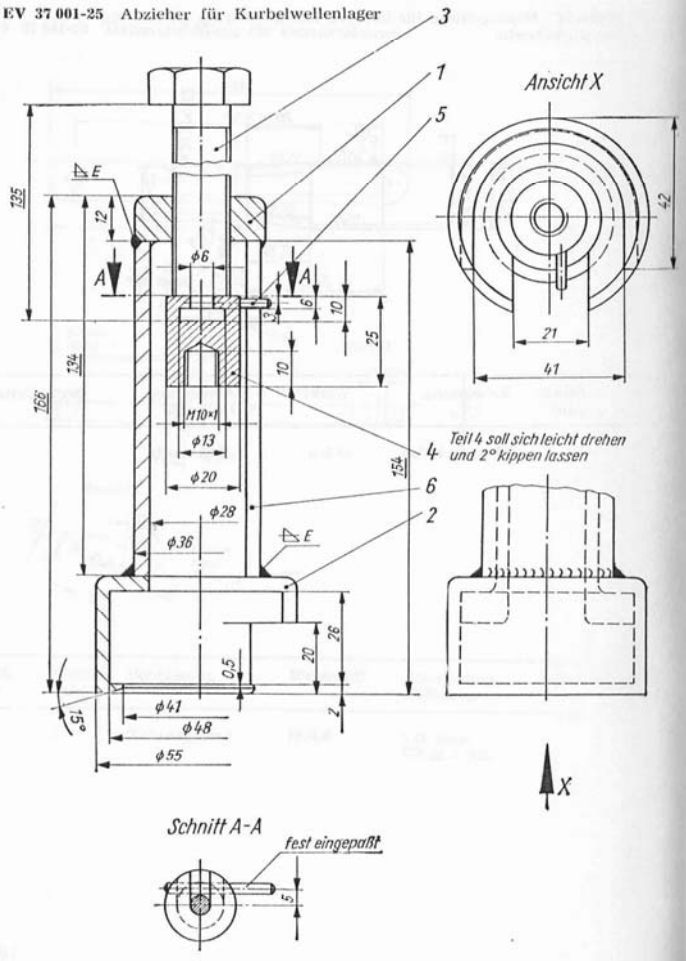

Lfd. Nr.	Stück-zahl	Benennung	Werkstoff	Abmessung Halbzeug	Bemerkung
1	1	Abzieher, Oberteil	St 50-2	∅ 40 × 15 lg.	
2	1	Abzieher, Unterteil	St 50-2	∅ 60 × 25 lg.	
3	1	Sechskantschraube M 16 × 115	St 50-2		
4	1	Druckstück	St 60 K	∅ 20 × 27 lg.	blank
5	1	Zylinderstift 3 m 6 × 25	5 S		
6	1	Abzieher, Zwischenrohr	St 50-2	∅ 40 × 122 lg.	